Máxima EP-932

Monomando para Lavabo Mediano, Incluye Contra de Push

Medium Single Handle Sink Faucet, Includes Push Drain

Hoja de Refacciones

Spare Parts Sheet

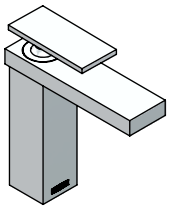

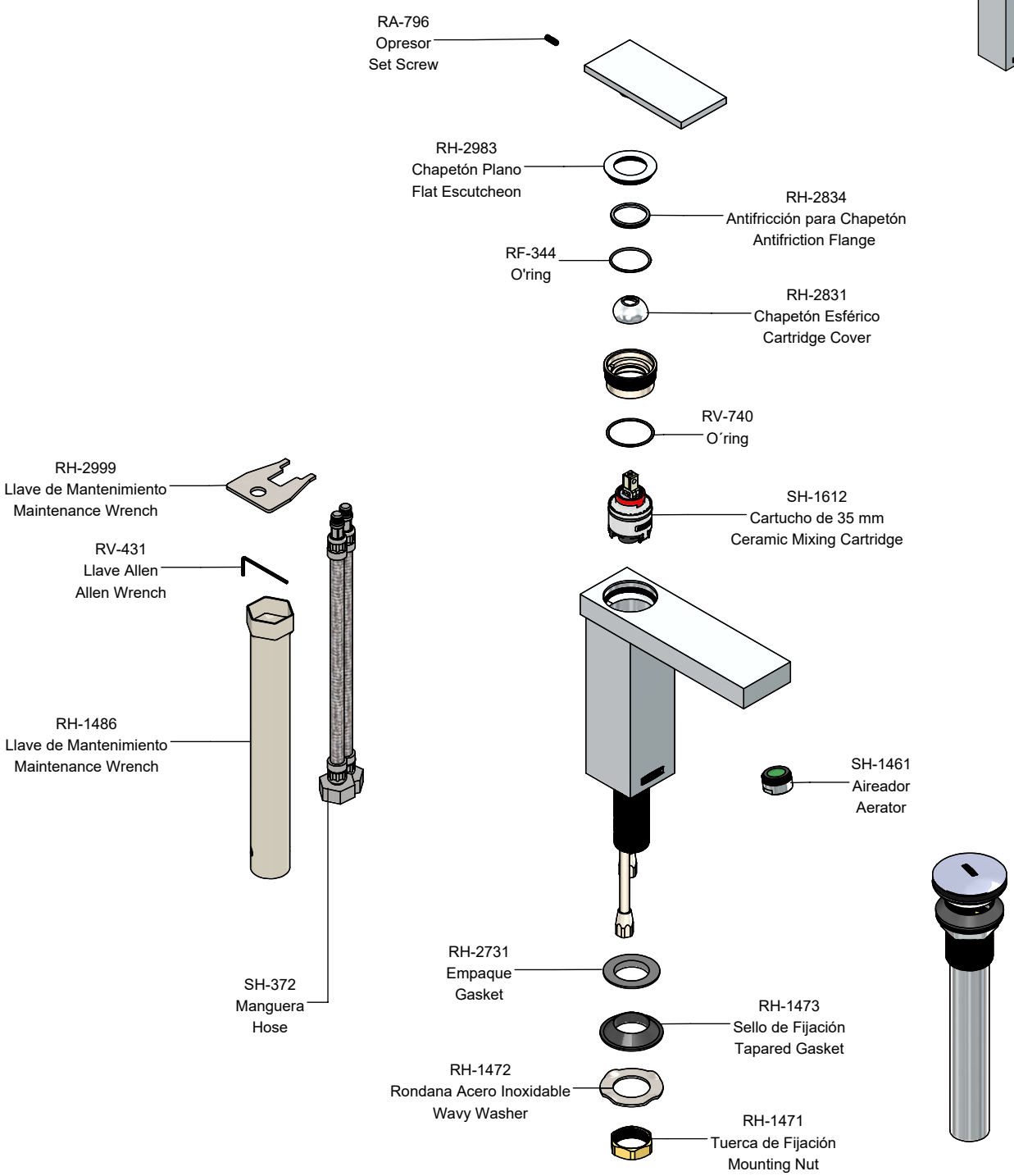

Asesoría y Servicio Técnico: (52) 55 53 33 94 31 servicio.tecnico@helvex.com.mx
Consultancy and Technical Service:

Refacciones Originales: (52) 55 53 33 94 21 refacciones@helvex.com.mx
Original Spare Parts: (52) 55 53 33 94 00 www.refaccioneshelvex.com.mx
Ext. 5913, 5068 y 4815
whatsapp: 55 8071 7454

NC

Máxima EP-932

Monomando para Lavabo Mediano, Incluye Contra de Push

Medium Single Handle Sink Faucet, Includes Push Drain

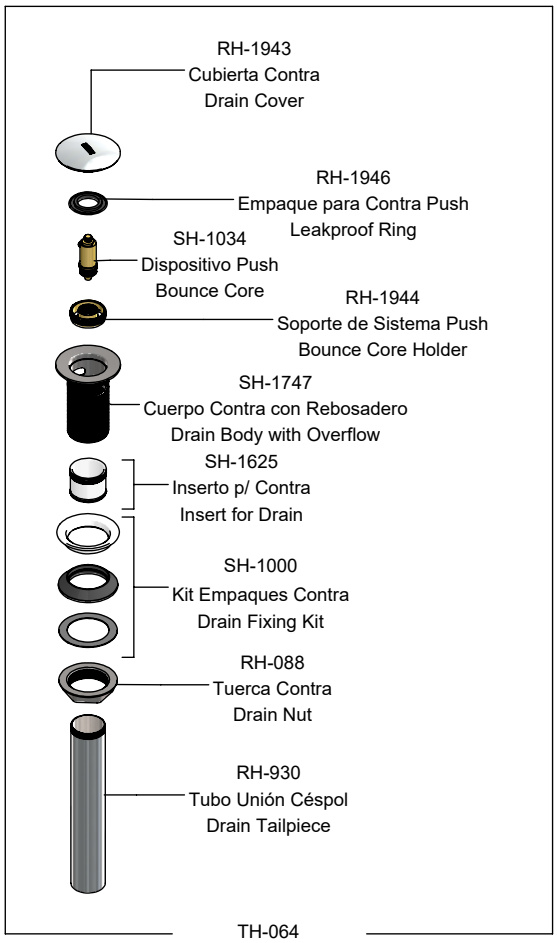

TH-064
Contra de Push para Lavabo con Rebosadero
Lavatory Sink Pop-up Drain with Overflow

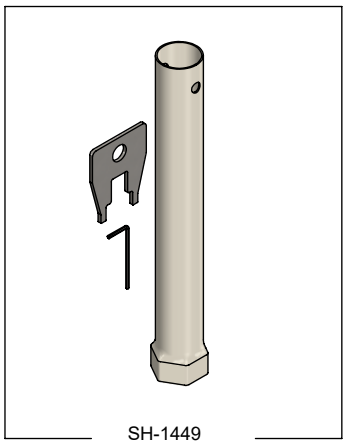

SH-1449
Kit de Mantenimiento
Maintenance Kit

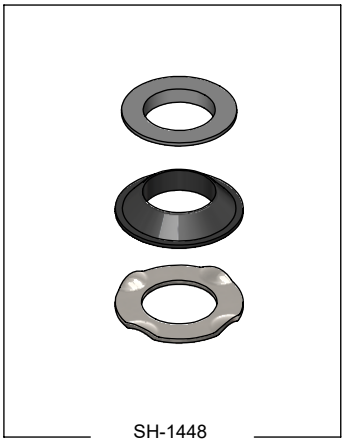

SH-1448
Kit de Empaques para Contra
Mounting Kit

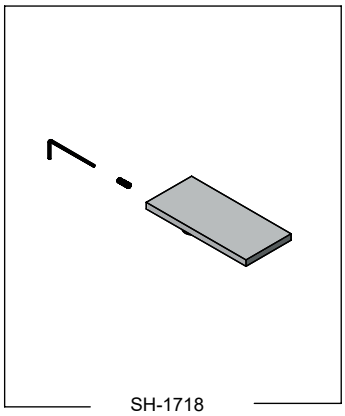

SH-1718
Maneral para Monomando
Handle Kit

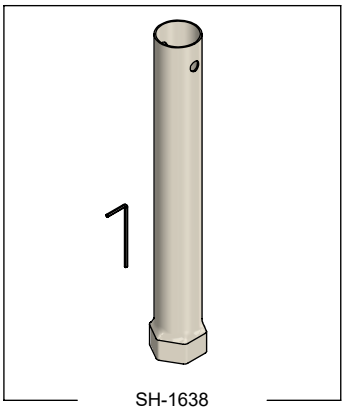

SH-1638
Kit de Llaves
Wrenches Kit

Los productos ilustrados pueden sufrir cambios sin previo aviso en su aspecto o partes, como resultado de los procesos de mejora continua al que están sujetos, sin implicar mayor responsabilidad de la fábrica.
Visite nuestras páginas www.helvex.com.mx para México y www.helvex.com para el mercado internacional.

Illustrated products may suffer changes without previous notice in its appearance or parts, as a result of the continuous improvement processes to which they are subject, does not imply greater responsability of the factory. Visit our pages www.helvex.com.mx for Mexico and www.helvex.com for the international market.

Asesoría y Servicio Técnico: (52) 55 53 99 94 31 servicio.tecnico@helvex.com.mx
Consultancy and Technical Service:

Refacciones originales: (52) 55 53 33 94 21 refacciones@helvex.com.mx
Original Spare Parts: (52) 55 53 33 94 00 www.refaccioneshelvex.com.mx
Ext: 5313, 5068 y 4815
whatsapp: 55 8071 7454

NC